PODET TUBULAR DN 500

SECTIUNEA A - A

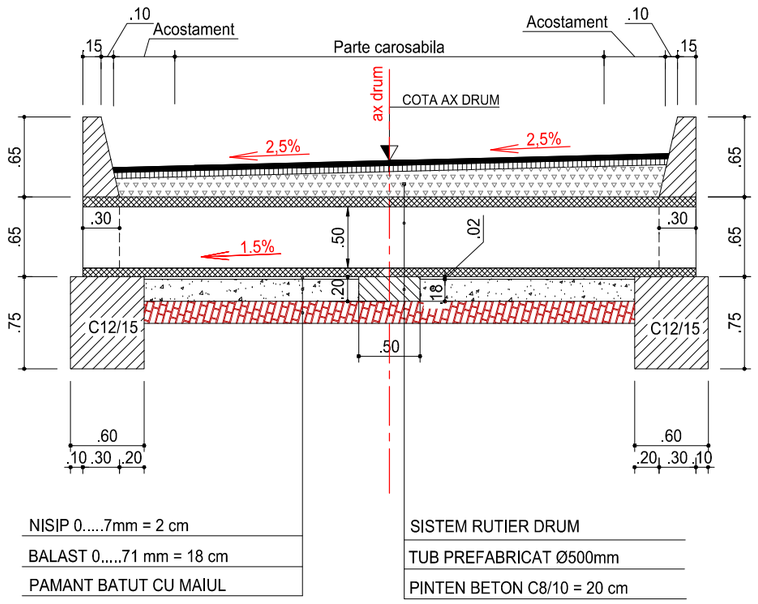

SECTIUNEA B - B

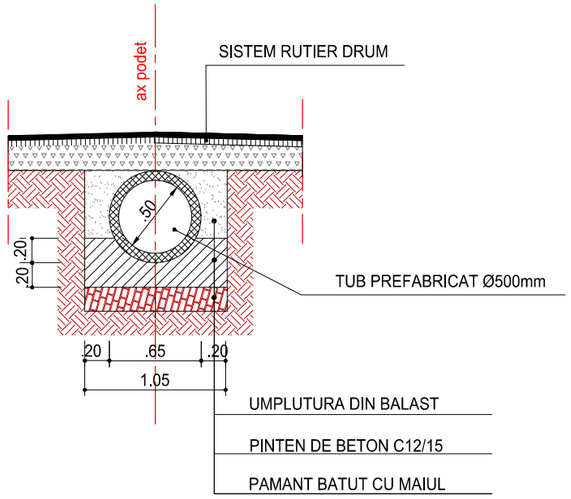

SECTIUNEA C - C

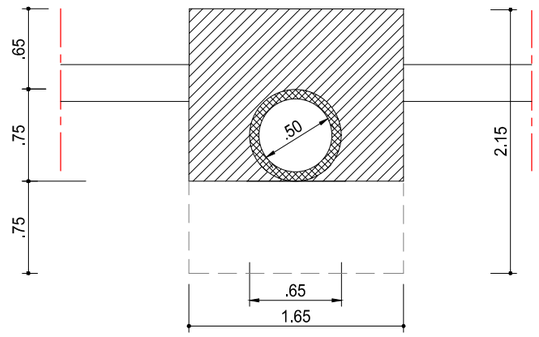

VEDER IN PLAN

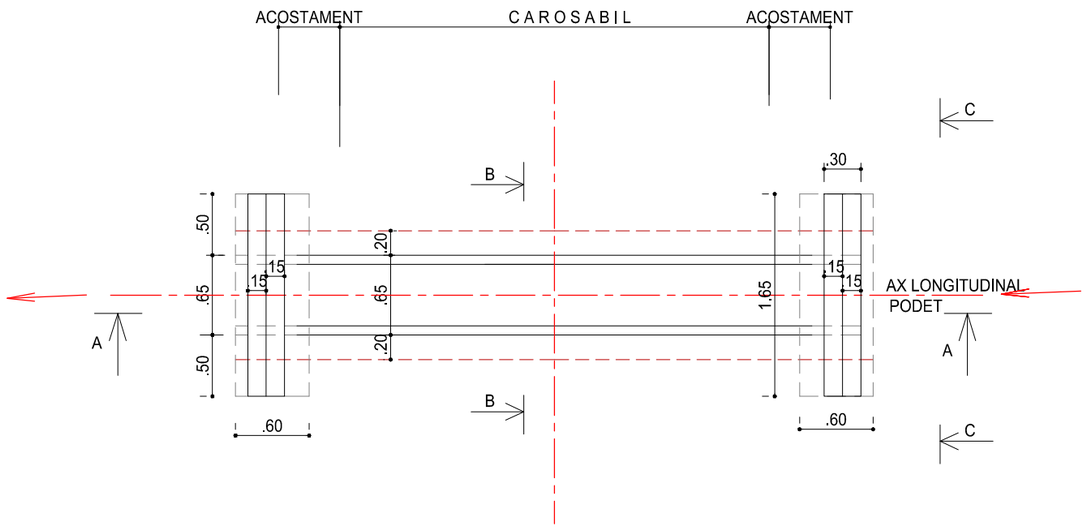

Aceasta plansa este proprietatea S.C. BODO INVEST S.R.L. Este interzisa copierea, difuzarea, imprumutarea sau utilizarea in alte scopuri fara permisiunea scrisa a S.C.BODO INVEST S.R.L.

VERIFICATOR:				
EXPERT TEHNIC:				
	NUME	SEMNATURA	CERINTA	REFERAT/ EXPERTIZA NR. DATA

BODO INVEST.
PROIECTARE. CONSULTANTA. ASISTENTA TEHNICA
Str. Zugravi, nr. 15, IASI; Tel: 0332 440 778 / Fax: 0332 440 779
office@bodoinvest.com; www.bodoinvest.com
RO 18156097 J22/2875/2005

Beneficiar: Consiliul Judetean Vaslui

Adresa amplasament: Sat Rosiesti, Sat Idrici, Judetul Vaslui

Proiect nr.: 849/2015

SPECIFICATIE	NUMELE	SEMNATURA
SEF PROIECT	dr. ing. Bodoga Stefan	
PROIECTAT	ing. Cosofret Gabriel	
DESENAT	ing. Bichir Radu George	
APROBAT	ing. C. S. Scutarasu	

SCARA: 1:50 1:20

Titlu proiect: Reabilitare si modernizare drum judetean DJ 244M: DN 24 (Crasna) - Albesti - Idrici de Sus - DJ 244 A (Idrici de Sus) km. 8+680 - 12+180, (3,500 km), judetul Vaslui

Faza: D.A.L.I.

DATA: 2015

Titlu plansa: Detalii executie podet tubular DN 500

Plansa nr.: DE01

PODET TUBULAR DN 800

SECTIUNEA A - A

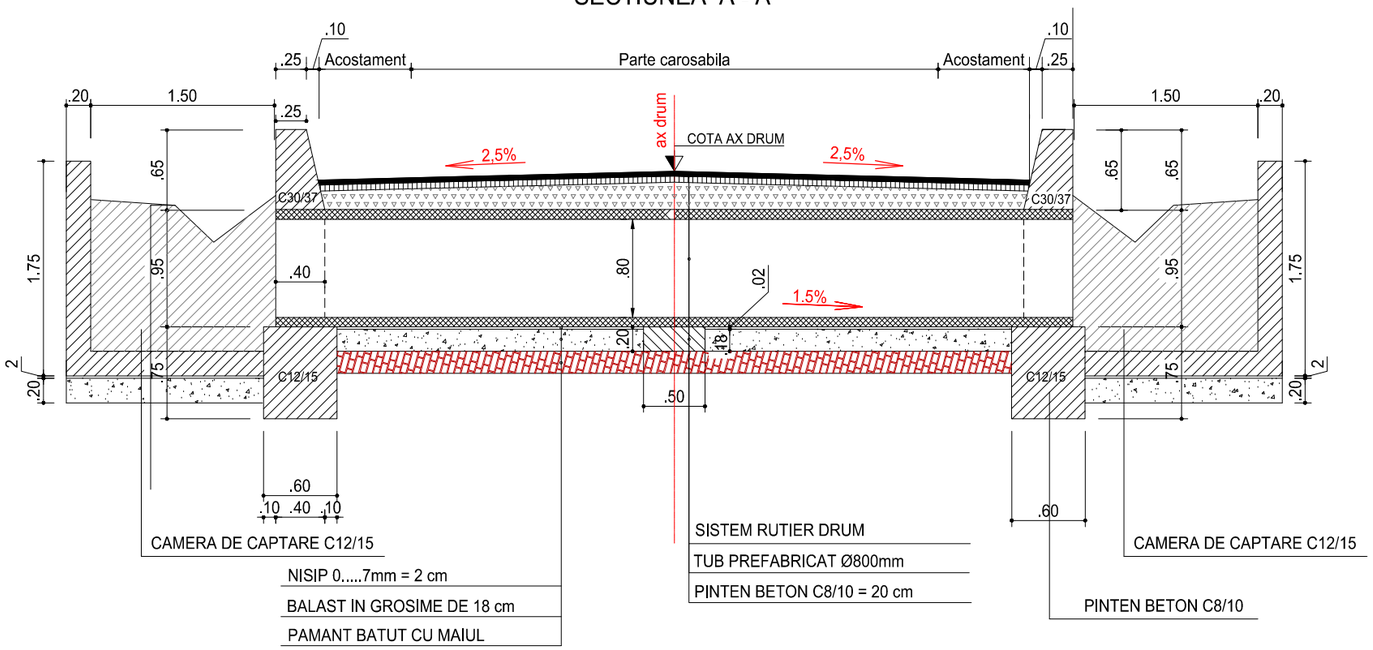

SECTIUNEA B - B

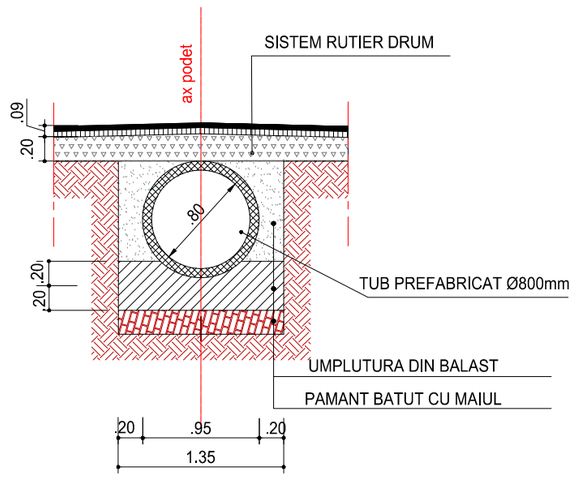

VEDERE IN PLAN

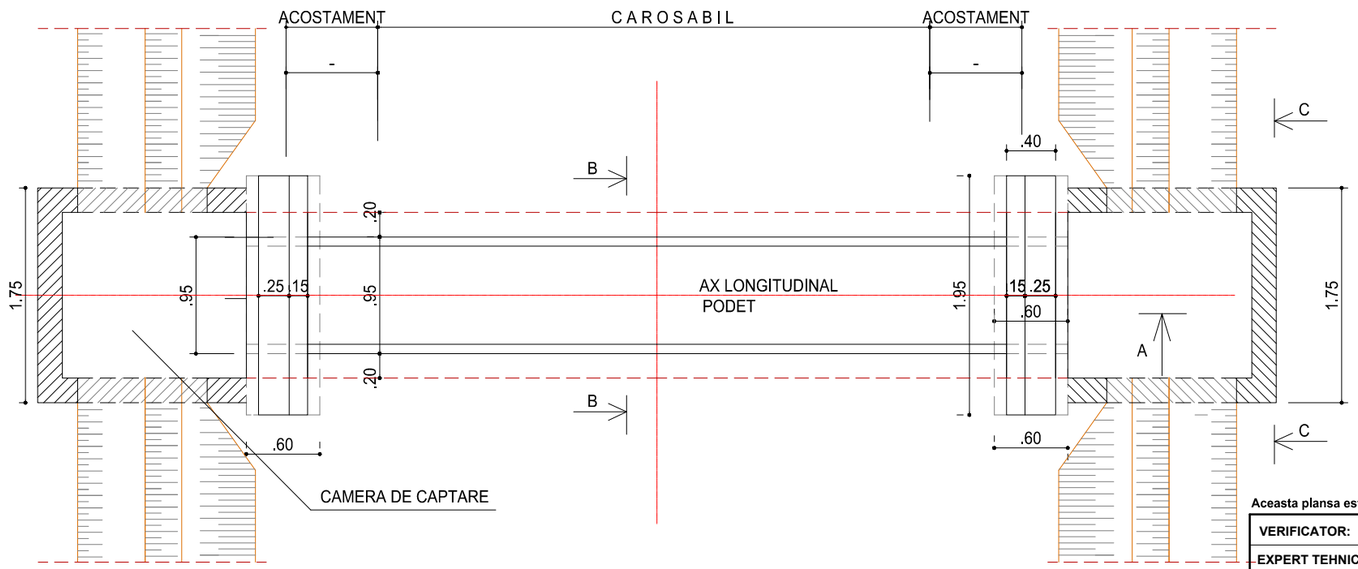

SECTIUNEA C - C

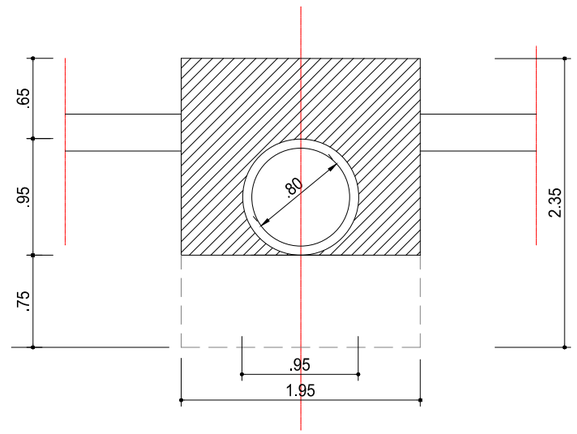

Aceasta plansa este proprietatea S.C. BODO INVEST S.R.L. Este interzisa copierea, difuzarea, imprumutarea sau utilizarea in alte scopuri fara permisiunea scrisa a S.C.BODO INVEST S.R.L.

VERIFICATOR:				
EXPERT TEHNIC:				
	NUME	SEMNATURA	CERINTA	REFERAT/ EXPERTIZA NR. DATA

PROIECTARE. CONSULTANTA. ASISTENTA TEHNICA
Str. Zugravi, nr. 15, IASI; Tel: 0332 440 778 / Fax: 0332 440 779
office@bodoinvest.com; www.bodoinvest.com
RO 18156097 J22/2875/2005
BODO INVEST.

Beneficiar: Consiliul Judetean Vaslui

Adresa amplasament: Sat Rosiesti, Sat Idrici, Judetul Vaslui

Proiect nr.: 849/2015

SPECIFICATIE	NUMELE	SEMNATURA
SEF PROIECT	dr. ing. Bodoga Stefan	
PROIECTAT	ing. Cosofret Gabriel	
DESENAT	ing. Bichir Radu George	
APROBAT	ing. C. S. Scutarasu	

SCARA: 1:50 1:20

Titlu proiect: Reabilitare si modernizare drum judetean DJ 244M: DN 24 (Crasna) - Albesti - Idrici de Sus - DJ 244 A (Idrici de Sus) km. 8+680 - 12+180, (3,500 km), judetul Vaslui

Faza: D.A.L.I.

DATA: 2015

Titlu plansa: Detalii executie podet tubular DN 800

Plansa nr.: DE02

PODET TUBULAR DN 1000

SECTIUNEA A - A

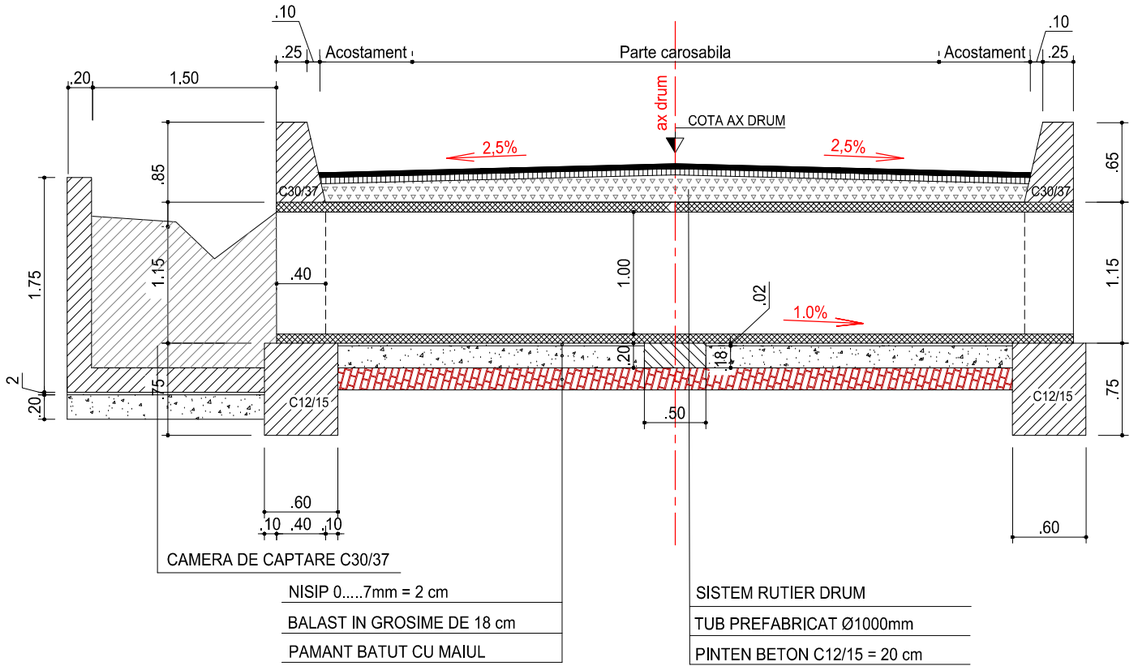

SECTIUNEA B - B

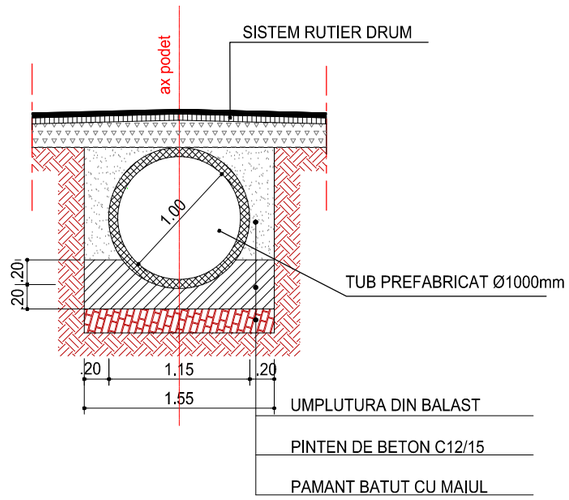

SECTIUNEA C - C

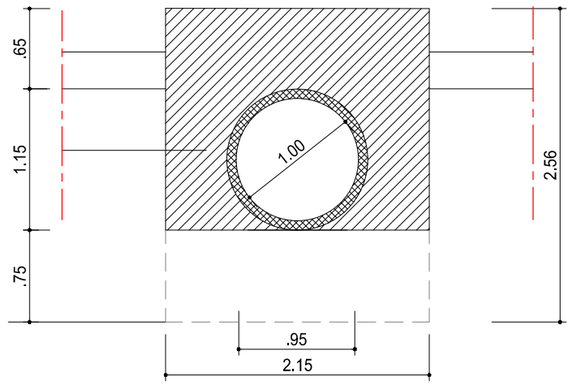

VEDERE IN PLAN

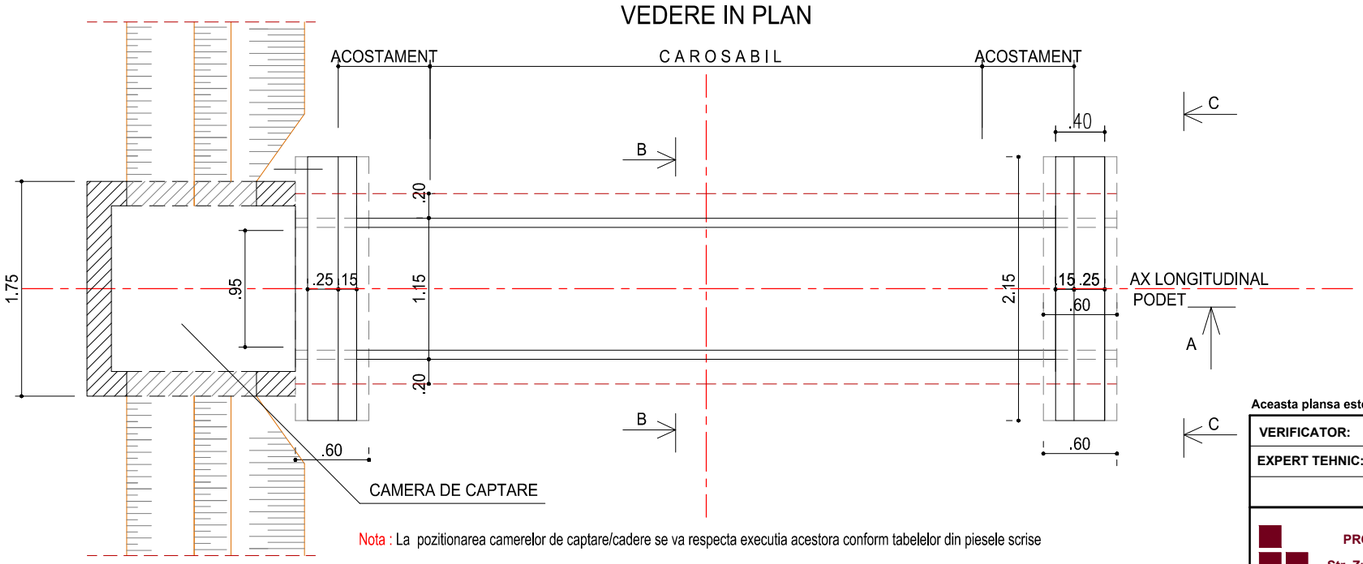

Nota : La pozitionarea camerelor de captare/cadere se va respecta executia acestora conform tabelelor din piesele scrise

Aceasta plansa este proprietatea S.C. BODO INVEST S.R.L. Este interzisa copierea, difuzarea, imprumutarea sau utilizarea in alte scopuri fara permisiunea scrisa a S.C.BODO INVEST S.R.L.

VERIFICATOR:				
EXPERT TEHNIC:				
	NUME	SEMNATURA	CERINTA	REFERAT/ EXPERTIZA NR. DATA

BODO INVEST.
PROIECTARE. CONSULTANTA. ASISTENTA TEHNICA
Str. Zugravi, nr. 15, IASI; Tel: 0332 440 778 / Fax: 0332 440 779
office@bodoinvest.com; www.bodoinvest.com
RO 18156097 J22/2875/2005

Beneficiar: Consiliul Judetean Vaslui

Adresa amplasament: Sat Rosiesti, Sat Idrici, Judetul Vaslui

Proiect nr.: 849/2015

SPECIFICATIE	NUMELE	SEMNATURA
SEF PROIECT	dr. ing. Bodoga Stefan	
PROIECTAT	ing. Cosofret Gabriel	
DESENAT	ing. Bichir Radu George	
APROBAT	ing. C. S. Scutarasu	

SCARA: 1:50 1:20

Titlu proiect: Reabilitare si modernizare drum judetean DJ 244M: DN 24 (Crasna) - Albesti - Idrici de Sus - DJ 244 A (Idrici de Sus) km. 8+680 - 12+180, (3,500 km), judetul Vaslui

Faza: D.A.L.I.

DATA: 2015

Titlu plansa: Detalii executie podet tubular DN 1000

Plansa nr.: DE03